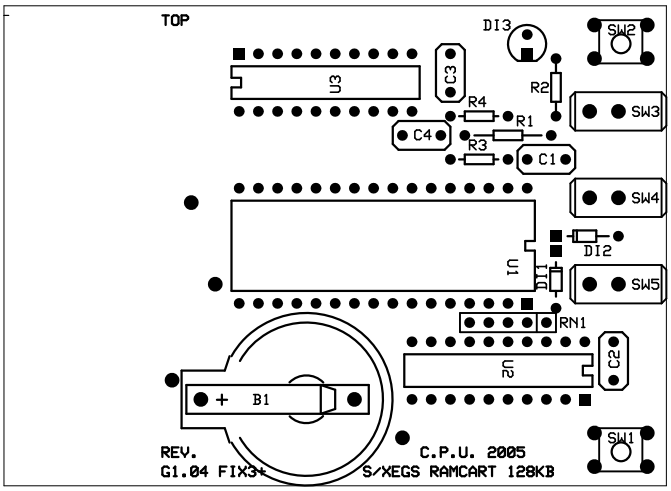
TOP
DI3
SW2
U3
C3
R2
R4
R1
SW3
C4
R3
C1
SW4
DI2
U1
D11
SW5
RN1
U2
C2
B1
SW1
REV.
G1.04 FIX3+
C.P.U. 2005
S/XEGS RAMCART 128KB